Hebeöse
Maßstab 1:5

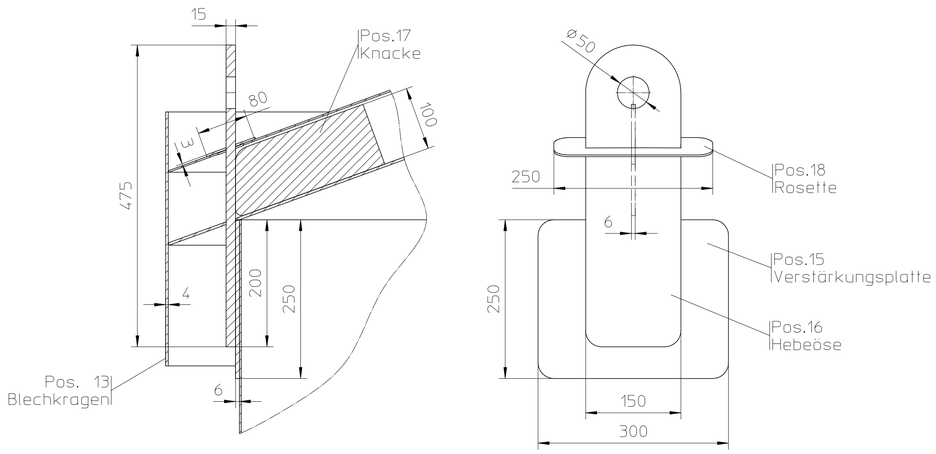

Be-Entlüftung
Maßstab 1:5

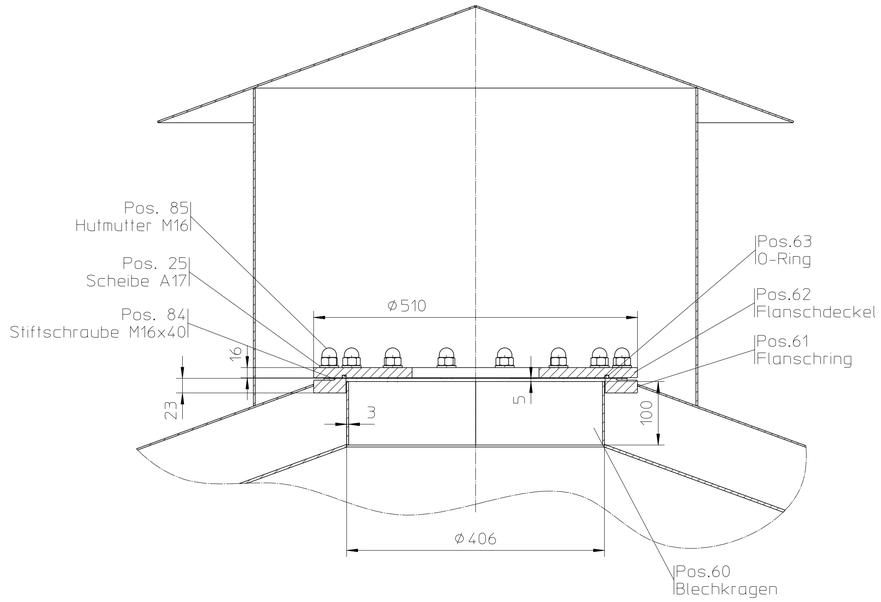

Regenrinne DN50
Maßstab 1:10

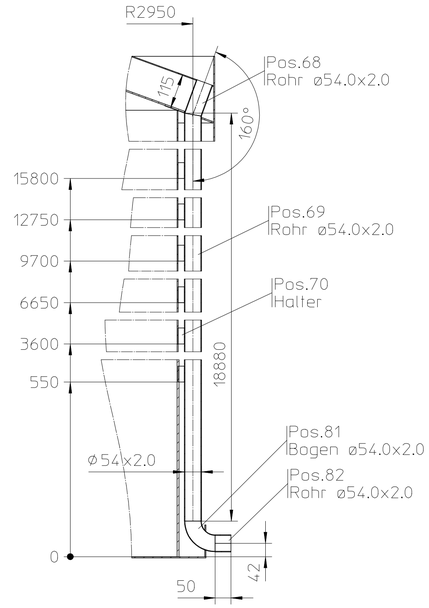

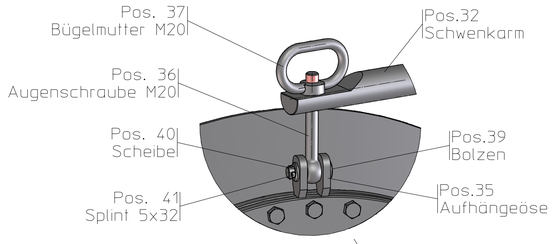

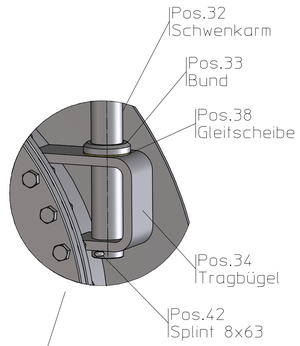

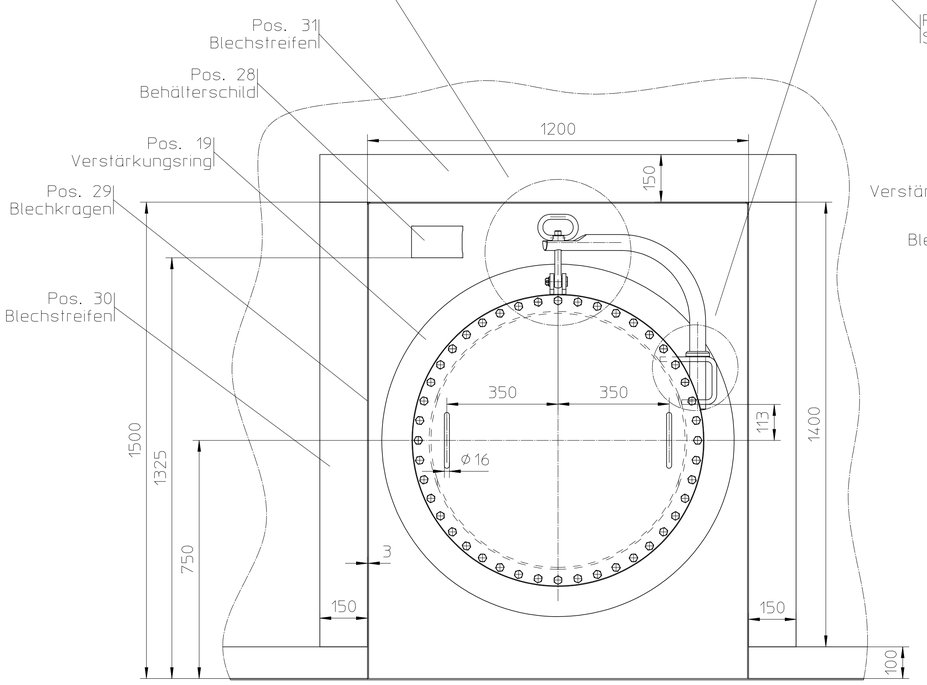

Flansch-Mannloch DN800
Maßstab 1:10

N04

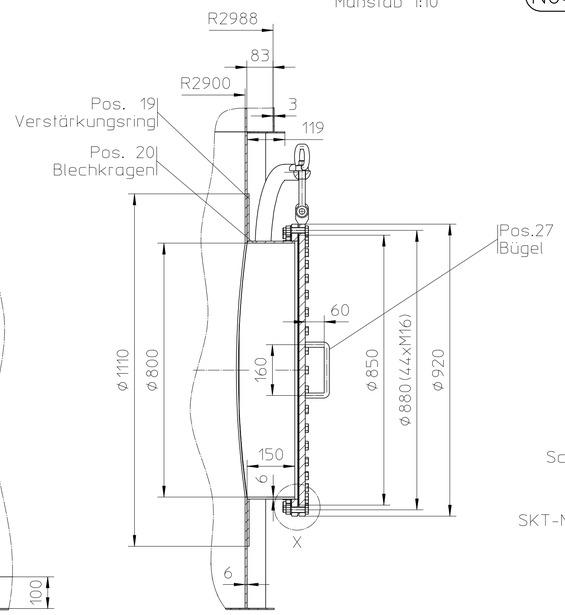

Verankerung
Maßstab 1:5

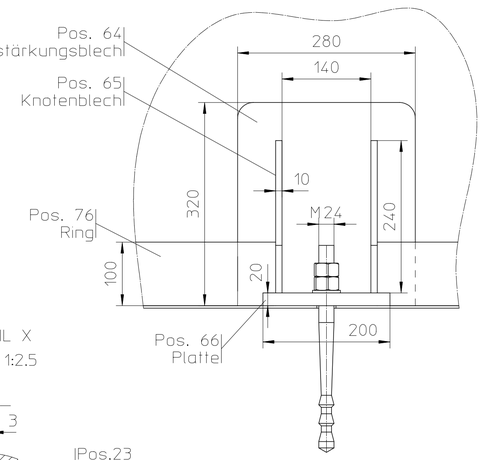

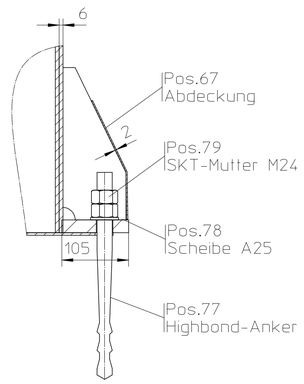

DETAIL X
Maßstab 1:2.5

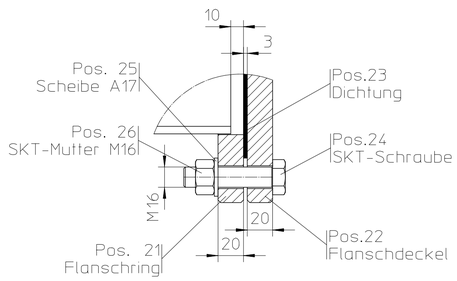

Maßstab 1:50	Stück 1		
Werkstoff 1.4301			
Allgemeintoleranz nach DIN ISO 2768-mK und für Schweißkonstruktionen nach DIN EN ISO 13920-D			
.03	-	-	-
.02	-	-	-
.01	Email vom 11.10.2011	12.10.2011	Diener
Zust.	Änderung	Datum	Name
	Datum	Name	
Bearb.	12.09.2011	Diener	
Gepr.			

M. Roth GmbH & Co.KG

Edelstahl-Behälter und Apparatebau

Kunde/Verwendung für:
Nestle Mainz

Benennung
VE-Wasserbehälter

Zeichnungsnummer
11058-01.01
Bl. 2 von 2

(CADCo)Creale Modeling - M.Roth GmbH&Co.KG - Gewerbestr. 3 - 97355 Wiesenbronn)
Copyright reserved - Schutzvermerk ISO 16016 beachten